Igor Daniszewski

Łomżyńskie Towarzystwo Naukowe im. Wagów

W pogoni za przodkami, czyli moja przygoda z Łomżyńskim Towarzystwem Naukowym im. Wagów

Słowa kluczowe

Genealogia, Łomża, Wizna, Rajgród, Zygmunt Gloger, Antoni Waga, Jakub Waga, Łomżyńskie Towarzystwo Naukowe im. Wagów

Wstęp

Pół wieku działalności Łomżyńskiego Towarzystwa Naukowego im. Wagów to niewątpliwie sprawa ważna zarówno dla Towarzystwa jako ogółu, jak i pojedynczych jego członków, wliczając w to moją osobę. Sympozjum okolicznościowe, które odbyło się dnia 4 września 2025 roku było pretekstem do wielu rozmów, podsumowań, gratulacji, wspomnień. Nie mogło jednak zabraknąć wykładów stricte naukowych i popularyzatorskich, stąd między innymi moje wystąpienie oraz niniejszy artykuł.

Jako pasjonat genealogii oraz historii lokalnej chciałbym przedstawić Czytelnikowi moje spojrzenie na Łomżyńskie Towarzystwo Naukowe, drogę która mnie doprowadziła do Towarzystwa oraz małe podsumowanie działań podjętych wraz z nim. Przede wszystkim jednak należy omówić wartość samych badań genealogicznych w kontekście form ich popularyzacji, jakie podejmuje od wielu lat Łomżyńskie Towarzystwo Naukowe im. Wagów.

Opowieści prababci

Wczesną pasję do genealogii zaszczepiły mi liczne spotkania i rozmowy rodzinne, podczas których zawsze chciałem, żeby były podejmowane tematy historii rodziny. Miałem to szczęście, że jako najstarszy prawnuk miałem okazję porozmawiać kilkukrotnie o rodzinie również z prababcią Hanną z Mościckich Łabecką (1927-2003) pochodzącą spod Rajgrodu. We wczesnych latach dwutysięcznych przekazała mi wiele informacji o naszej rodzinie w formie ustnej i pisemnej. O samym zaś mieście Łomży usłyszałem po raz pierwszy w Łodzi, gdzie mieszkała prababcia po II wojnie światowej. Ponieważ pochodzę ze Słubic nad Odrą a studiowałem i pracuję w Poznaniu, to rysuje się na mapie Polski symboliczny szlak wiodący z zachodu na wschód, który poprowadził mnie ze Słubic poprzez Poznań i Łódź do Łomży i okolic.

Pięknym przedstawieniem relacji międzypokoleniowej jest chociażby rzeźba na powązkowskim grobie polskiego folklorysty i krajoznawcy Zygmunta Glogera – małego chłopca wsłuchującego się w głos antenatki, zapewne opowiadającej młodemu Glogerowi rodzinne historie z zamierzchłych czasów. Tak się zdarzyło, że pewnego dnia odkryto zniknięcie chłopca z nagrobka. Być może oddalił się na chwilę, żeby odpocząć od opowieści lub (co bardziej pewne) jakiś złodziej dopomógł mu w ewakuacji. W każdym razie rodzina Glogera swego czasu zbierała fundusze na renowację pomnika i odtworzenie chłopca.

Rysunek 1. Chłopiec wsłuchujący się w opowieści sprzed lat - pomnik Zygmunta Glogera na warszawskich Powązkach. Źródło: https://culture.pl/en/article/powazki-cemetery-warsaw-sculpture-gallery

Wstępne ustalenia genealogiczne, które udało mi się poczynić dzięki przekazom rodzinnym, były na tyle bogate w informacje, że mogłem mieć nadzieję na sięgnięcie dalej w przeszłość poprzez analizę źródeł archiwalnych. Było to już w okresie moich studiów w stolicy Wielkopolski, podczas których dużą ilość wolnego czasu spędzałem w czytelni naukowej Archiwum Państwowego w Poznaniu. Dzięki możliwości wypożyczenia mikrofilmów ksiąg metrykalnych pomiędzy archiwami miałem szansę odkrywania wcześniejszych losów rodziny. Mikrofilmy te wysyłane były na zamówienie użytkownika z Łomży do Poznania. Zostały one natomiast wytworzone od lat siedemdziesiątych XX wieku przez Kościół Jezusa Chrystusa Świętych w Dniach Ostatnich poprzez filmowanie ksiąg metrykalnych w Polsce i na świecie, a zawierały zdjęcia dokumentów (w zależności od parafii) nawet od XVI wieku. Wywód przodków prababci rozrastał się w szybkim tempie o kolejne pokolenia, a odkrywane nazwiska były typowe dla ziemi wiskiej i łomżyńskiej: Mościccy, Niedźwiedzcy, Jaczyńscy, Kuczewscy, Grądzcy, Modzelewscy, Obryccy, Szczukowie, Bukowscy, Popowscy, Rogowscy, Kossakowscy, Rydzewscy, Dąbrowscy i wiele innych.

Dzięki możliwościom jakie daje współczesny Internet miałem okazję poznać wiele wspaniałych osób, które pomagały mi w poszukiwaniach. Poprzez forum internetowe Polskiego Towarzystwa Genealogicznego nawiązałem kontakt między innymi z Andrzejem Jankowskim z Łomży,

członkiem Łomżyńskiego Towarzystwa Naukowego im. Wagów i takim samym pasjonatem genealogii oraz historii lokalnej. Jak się okazało niebawem, byliśmy nie tak dalekimi kuzynami, albowiem od wspólnych przodków Ewy Anny i Wojciecha Kuczewskich dzieliło nas pięć, sześć pokoleń[1]. Po wymianie korespondencji mailowej i ustaleniu powyższych faktów, w krótkim czasie doszło do spotkania na żywo, a było to około dwieście lat od rozejścia się poszczególnych linii rodzinnych. Doszło do niego (jakżeby inaczej) na cmentarzu parafialnym w Burzynie – co było zapowiedzią licznych dalszych wypraw w pogoni za przodkami.

Odkrywanie ziemi łomżyńskiej i wiskiej

Mając za przewodników Martynę i Andrzeja Jankowskich, tym łatwiej było odkrywać mniej i bardziej znane perły Łomży i okolicy. Korzystając z gościnności krewnych rokrocznie miałem wraz z rodziną możliwość spędzić choć kawałek wakacji nad Narwią i Biebrzą. Oczywiście nie mogło zabraknąć dalszych wojaży do sąsiedniego Podlasia, na Suwalszczyznę a także na Litwę. Poznawaliśmy uroki natury Mazowsza północno-wschodniego, liczne parki, lasy, rzeki, jeziora, ale także architekturę lokalną, przykładem której niech będzie chociażby stare siedlisko rodziny Olszewskich w Bronowie. To właśnie tam można zaznać prawdziwego sielskiego życia i przenieść się sto lat w przeszłość. Warto wspomnieć w tym miejscu o wspaniałym skansenie w Nowogrodzie im. Adama Chętnika, miejsce to pełne jest historycznych obiektów przeniesionych tam z okolicy.

Rysunek 2. Stara chata rodziny Olszewskich w Bronowie. Zdjęcie autora z 2020 r.

[1] Ewa Anna i Wojciech Kuczewscy – wspólni przodkowie moi i Andrzeja Jankowskiego żyjący na przełomie XVIII i XIX wieku w Kuczach Małych w parafii Jedwabne.

Zasadniczym naszym celem jednak były centra parafii od Wizny na południu poprzez Jedwabne, Słucz, Przytuły, Grajewo aż po Rajgród na północy. Poza podziwianiem majestatycznych budowli pamiętających najdawniejsze dzieje tych ziem, chcieliśmy poznać tereny zamieszkałe niegdyś przez przodków oraz spróbować odnaleźć zapomniane archiwalia. Kościół bowiem od lat brał udział w utrwalaniu historii naszych przodków prowadząc od XVI-wiecznego soboru trydenckiego księgi metrykalne. Poza źródłami pisanymi w archiwach parafialnych na terenach świątyń często można było spotkać namacalne pamiątki po minionych pokoleniach, jak chociażby epitafia w łomżyńskiej katedrze, herby zachowane w wystroju kościołów, nazwiska na płytach nagrobnych, pamiątkowe tablice okolicznościowe czy inne. Same cmentarze parafialne to przebogaty zasób wiedzy genealogicznej. Bywa i tak, że w jednym miejscu pochowanych jest kilka pokoleń rodu – toteż zwiedziliśmy je wraz z Andrzejem chyba wszystkie.

Trafiliśmy oczywiście także do samego Rajgrodu. Z tej parafii pochodziła wspomniana wyżej prababcia Hanna z Mościckich Łabecka, której to wypis metryki chrztu z roku 1927 uzyskałem w Urzędzie Stanu Cywilnego w Rajgrodzie. Sam kościół parafialny robi prześwietne wrażenie, a najlepszy na niego widok jest z drugiej strony ulicy, z zabytkowego cmentarza parafialnego. To właśnie tam spoczywają przodkowie mojej prababci, a konkretnie Kazimiera i Antoni Leopold Mościccy. Niestety sam zabytkowy grobowiec jest w opłakanym stanie. Po uzyskaniu zezwolenia na renowację od miejscowego proboszcza rodzina jest w trakcie ustaleń formalnych z łomżyńskim konserwatorem zabytków. Dobrze zachowanym przykładem wkładu rodziny w rozwój regionu są stawy rybne oraz młyn Mościckich w Wojdach, który swego czasu zaopatrywał wieś w prąd elektryczny. Same dwory Mościckich w Podliszewie i Wojdach nie istnieją już. Dom rodzinny prababci został zniszczony i rozebrany w okresie PRL.

Rysunek 3. Kościół parafialny w Rajgrodzie. Zdjęcie autora z 2023 r.

Wracając do samej Łomży - jeszcze jako turysta odwiedzałem siedzibę Łomżyńskiego Towarzystwa Naukowego im. Wagów. Wielokrotnie gościłem w Archiwum Państwowym w Łomży, gdzie jako strudzony wędrowiec byłem częstowany herbatą przez panią kierownik Danutę Bzurę, co bardzo dobrze wspominam. W samym gmachu udało się odnaleźć metrykę ślubu rodziców prababci Marii i Zygmunta Mościckich z roku 1921 oraz wiele innych dokumentów tyczących się historii rodziny. Blisko Archiwum zlokalizowany jest Cmentarz Katedralny w Łomży, gdzie odkryłem grób dziadków macierzystych prababci, mianowicie Walerii i Franciszka Rogowskich. Jak się okazało, kilkanaście metrów od Rogowskich spoczywa sam Jakub Waga, botanik, jeden z patronów Łomżyńskiego Towarzystwa Naukowego i wiele innych zasłużonych dla Łomży postaci.

Po odwiedzeniu szeregu archiwów w Łomży, Białymstoku, Ełku, Suwałkach, Warszawie, przejrzeniu ton dokumentów, przekartkowaniu stert ksiąg oraz wykonaniu tysięcy zdjęć, zdobytego materiału źródłowego do badania historii rodziny było tak dużo, a do odkrycia jeszcze tak wiele, że postanowiłem poszukać wsparcia w samym Łomżyńskim Towarzystwie Naukowym im. Wagów, do którego złożyłem akces dnia 22 września 2020 roku. Przyjęty do Towarzystwa zostałem na posiedzeniu Zarządu w dniu 17 grudnia 2020 roku.

Rysunek 4. Archiwum Państwowe w Białymstoku Oddział w Łomży. Źródło: Google Maps.

Współpraca z towarzystwami i instytucjami naukowymi

Pierwszym spotkaniem twarzą w twarz z innymi członkami Łomżyńskiego Towarzystwa Naukowego było zebranie grupy genealogicznej „Skąd nasz ród" zrzeszającej pasjonatów z okolic Białegostoku i Łomży, po którym to spotkaniu poznałem doktor Małgorzatę Frąckiewicz. Zaangażowała mnie ona do pracy w samej grupie genealogicznej oraz w Towarzystwie Naukowym. Był to rok 2021. Owocem współpracy był chociażby prowadzony przeze mnie wykład online w ramach cyklicznych spotkań grupy „Skąd nasz ród", który to wykład miał miejsce w roku 2023. Podczas wystąpienia były przedstawione przeze mnie informacje na temat możliwych kierunków poszukiwań

źródłowych, mianowicie mówiłem o innych niż metryki źródłach informacji genealogicznych, takich jak akta uczelniane, pracownicze i inne rzadziej wiązane z genealogią.

Poza spotkaniami w sieci członkowie Łomżyńskiego Towarzystwa Naukowego mają możliwość brać udział na żywo w wielu wykładach, prelekcjach, konferencjach, warsztatach praktycznych. Przykładami takich aktywności niech będą liczne promocje książek wydawanych przez Towarzystwo, udział w corocznej konferencji genealogicznej w Brzegu przez członków Łomżyńskiego Towarzystwa Naukowego czy konferencja okolicznościowa w 40. rocznicę śmierci i 95. rocznicę urodzin wybitnego historyka profesora Jerzego Wiśniewskiego w roku 2023. Ostatnio natomiast miało miejsce inspirujące wydarzenie w Tykocinie, mianowicie spotkanie z prawnuczką Zygmunta Glogera panią Magdaleną Zawidzką-Kwiatkowską, która wygłosiła referat o swoich przodku.

Członkostwo w Towarzystwie Naukowym niesie za sobą szereg korzyści dla jego członków. Dzięki Łomżyńskiemu Towarzystwu Naukowemu miałem możliwość zagłębić się w przepastne archiwa wielu instytucji naukowych, w tym są Archiwa Państwowe, kościelne, archiwa uczelniane, Archiwum Polskiej Akademii Nauk. Najbardziej odczuwalne wsparcie było przy współpracy z Instytutem Pamięci Narodowej, z archiwum tej instytucji korzystałem w trybie naukowym dzięki rekomendacjom z Łomży.

Rysunek 5. Instytut Pamięci Narodowej w Poznaniu. Zdjęcie autora z 2022 r.

Do odwdzięczenia się Towarzystwu Naukowemu miałem okazję zdobywając kopie cennych dokumentów przechowywanych w archiwach poznańskich przy wsparciu innych genealogów zainteresowanych terenem Łomży i Wizny. Przede wszystkim należy wspomnieć o materiałach zdeponowanych w Archiwum Towarzystwa Przyjaciół Nauk w Poznaniu, a będących spuścizną profesora Kazimierza Tymienieckiego. Przed II wojną światową badając mazowieckie księgi sądowe

profesor wytworzył tysiące odpisów nieistniejących już dziś dokumentów. Wartość tego materiału jest naprawdę duża zważywszy, że podczas powstania warszawskiego spłonęły doszczętnie wszystkie niemal księgi sądowe łomżyńskie (pozostała jedna księga w złym stanie), wszystkie wiskie, wąsoskie, radziłowskie i wiele innych. Notaty Tymienieckiego, o ile nie zastąpią spalonych przez Niemców ksiąg, to dają przynajmniej obraz funkcjonowania sądów ziemskich i grodzkich w okresie Rzeczypospolitej XV-XVI wieku na terenie Łomży i okolic. Materiał ten został przekazany przeze mnie do Archiwum Państwowego w Łomży oraz do Łomżyńskiego Towarzystwa Naukowego im. Wagów w formie kopii cyfrowych.

Innymi ciekawymi dokumentami, które udało się pozyskać, była chociażby teczka studencka już wspomnianego profesora Jerzego Wiśniewskiego, który studiował po II wojnie światowej na Uniwersytecie Poznańskim, obecnie Uniwersytecie im. Adama Mickiewicza w Poznaniu. Zawiera ona sporo informacji z młodzieńczych lat profesora. Natomiast zdobyty w Archiwum Instytutu Historii Polskiej Akademii Nauk w Warszawie kwestionariusz osobowy profesora przedstawia nam obraz Jerzego Wiśniewskiego jako rozwiniętego już badacza z licznym dorobkiem naukowym. Materiały powyższe zostały wykorzystane w roku 2023 podczas konferencji dotyczącej życia i działalności profesora Wiśniewskiego, a także częściowo zamieszczone w pokonferencyjnej publikacji książkowej.

Możliwości wydawnicze

Skoro mowa jest o publikacjach Łomżyńskiego Towarzystwa Naukowego im. Wagów, warto ten temat nieco rozwinąć. Towarzystwo od początku swojego istnienia poza badaniami, działaniami naukowymi i popularyzacją podsumowuje swoje działania w formie pisemnej. Dzisiejsze czasy pozawalają na szerokie dotarcie do czytelnika dzięki pośrednictwu Internetu, jednakże nadal wiodącą formą zwieńczenia procesu badawczego jest publikacja naukowa w czasopiśmie bądź wydawnictwie książkowym. Tematyką większości wydań jest historia lokalna, wspomnienia i opracowanie źródeł. Zainteresowanie czytelników budzi między innymi seria „Rody i rodziny Mazowsza i Podlasia" czy też księgi pamięci gmin żydowskich, tzw. pinkasy. Również mi jako autorowi przypadł zaszczyt wydania kilku swoich artykułów w Łomżyńskim Towarzystwie Naukowym. Na ten moment tematyką moich prac była genealogia rodu Mościckich z ziemi wiskiej, Rydzewskich z Rajgrodzika czy Obryckich z Kownacina oraz wspomniany już artykuł tyczący się źródeł dla ziemi łomżyńskiej i wiskiej śladami profesora Jerzego Wiśniewskiego. Jeden z artykułów, mianowicie o rodzinie Obryckich, trafił do Studiów Łomżyńskich, czasopisma o ugruntowanej renomie, wydawanego już kilkadziesiąt lat.

Rysunek 6. Promocja książek w ŁTN-ie. Źródło: Łomżyńskie Towarzystwo Naukowe im. Wagów

Warto dodać w tym miejscu kilka słów statystyki, gdyż wydanych jest ponad trzydzieści tomów Studiów, do których ponad dwustu badaczy napisało z górą siedemset prac. Wiodącymi postaciami wśród autorów Studiów są w kolejności ilości wydanych artykułów: Janusz Gwardiak (z ilością osiemdziesięciu kilku pozycji), Witold Jemielity, Norbert Tomaszewski, Henryka Sędziak, Michał Gnatowski, Czesław Rybicki, Elżbieta Żegalska, Małgorzata Frąckiewicz, Adam Dobroński, Tomasz Dudziński, Leszek Kocoń, Krzysztof Sychowicz, Witold Wincenciak, Bożena Grabińska, Olga Tomaszewska. Studia Łomżyńskie przez lata promują naukę w Łomży, popularyzują tematy historyczne, podsumowują badania. Jest to dla mnie niebywały zaszczyt, że jako nie historyk mogę w tym czasopiśmie podzielić się przemyśleniami i ustaleniami.

Wartość badań genealogicznych

Ktoś mógłby zapytać jednak: po co to wszystko? Czy genealogia, którą głównie się zajmuję, to chwilowa moda, fanaberia czy może strata czasu? Otóż genealogia jako jedna z nauk pomocniczych historii rozwija się od kilkudziesięciu lat w bardzo dużym tempie, natomiast swoje początki właściwie ma u zarania ludzkości poczynając od najprostszej filiacji rodzic-dziecko. Poprzez wieki była w różnym stopniu popularna i rozwijana, traktowała priorytetowo rodziny panujące i arystokratyczne. Współcześnie podejmuje się natomiast badania rodzin pochodzących ze wszystkich stanów społecznych, zwłaszcza po zatarciu się granic stanowych i migracjach ludności Europy po II wojnie światowej, kiedy w dużej ilości rodzin widzi się zarówno przodków *pracowitych* i *urodzonych*. Historycznie zawsze budziła emocje, gdyż tyczy się pochodzenia jednostki, czegoś czego nie da się wybrać, co jest z góry dane człowiekowi już przy narodzinach, od rodziców poczynając do najdalszych odnalezionych przodków. Nie zawsze jest to wiedza satysfakcjonująca, może budzić dawno już

zapomniane urazy, przypominać o tragediach, nieszczęściach. Jednak po drugiej stronie jest radość z odkrywania zapomnianych osób, ciekawych zdarzeń, poszukiwanie swojej tożsamości. Do niedawna genealogia przez historyków była traktowana po macoszemu, jednakże weszła ostanio do kanonu nauk uniwersyteckich. W formie studiów podyplomowych można kształcić się na tym kierunku chociażby w Warszawie czy Zielonej Górze.

Swój rozwój genealogia zawdzięcza informatyzacji, digitalizacji źródeł, ale także poprzez działania oddolne, angażujące w pracę badawczą ludzi spoza nauki – wielbicieli tematu. W ten sposób rozwijają się lokalne i ogólnopolskie towarzystwa genealogiczne. Tworzona jest już od prawie dwudziestu lat Geneteka – genealogiczna kartoteka, na chwilę obecną licząca ponad sześćdziesiąt dwa miliony aktów chrztów, ślubów czy zgonów[2]. Inicjatywa nie mogąca istnieć bez mrówczej pracy tysięcy indeksujących pasjonatów. Dla różnych rejonów Polski dostępne są także lokalne wyszukiwarki genealogiczne, najbliższy omawianemu terenowi jest Jamiński Zespół Indeksacyjny oraz Projekt Kurpie oraz Projekt Podlasie.

Genealogia ukazuje przemiany demograficzne i społeczne wobec zdarzeń historycznych. Nie są jej obce badania w kontekście migracji – tak dobrowolnych jak i przymusowych. Przykładem powyższego są chociażby rozważania nad tragedią żydów w Polsce. W ostatnim okresie Łomżyńskie Towarzystwo Naukowe wiedzie prym w badaniach nad tym zagadnieniem tłumacząc i wydając żydowskie księgi pamięci, kroniki poszczególnych wspólnot - tzw. pinkasy. Przymusowej migracji musieli się poddać po II wojnie światowej także ziemianie spod Łomży i Wizny, a wśród nich rodziny Mościckich, Obryckich, Niedźwiedzkich i inni, w tym moja prababcia zmuszona w wieku kilkunastu lat opuścić dom rodzinny w Podliszewie. We wcześniejszym okresie powstań narodowych tysiące polskich obywateli było zsyłanych w głąb Rosji, czy podróżowało za chlebem do obu Ameryk.

Poprzez działania genealogów w Łomżyńskim Towarzystwie Naukowym rozwija się archiwistyka społeczna. Wyraża się to poprzez poszanowanie, zachowanie i utrwalanie archiwów rodzinnych czy pamiątek po minionych czasach. Udaje się ocalić nierzadko wyrzucane aczkolwiek cenne artefakty, takie jak dokumenty, zdjęcia, pamiętniki, listy, ale także części garderoby, medale i odznaczenia. Bywają też cenniejsze dla ogółu mapy, plany, kroniki, tableau. Działania prowadzone przez Towarzystwo prowadzą do licznych spotkań popularyzatorskich, warsztatów genealogicznych, prezentacji dokonań i innych. Prowadzi to do promocji regionu łomżyńskiego, zwiększenia turystyki, ukazania jego atrakcyjności, walorów przyrodniczych i architektonicznych. Powyższe wartości integrują środowiska lokalne ale też spoza ziemi łomżyńskiej. Genealogia staje się pomostem między mieszkańcami a potomkami emigrantów, przez co Towarzystwo pełni funkcję łącznika między różnymi grupami społecznymi oraz, co równie istotne, między przeszłością a przyszłością tej ziemi. Badania prowadzone przez Łomżyńskie Towarzystwo Naukowe uzupełniają luki w historii najbliższej okolicy. Dzięki gromadzeniu relacji ustnych i pisemnych możliwe staje się uzupełnienie białych plam w historii miasta i regionu, zwłaszcza z okresów, gdy archiwalia były niszczone celowo czy też niejako przy okazji działań wojennych.

Genealogia to również rozwój kompetencji badawczych. Wiąże się to z krytyczną oceną źródeł, relacji informatorów, obalania rodzinnych legend. Poprzez pracę z dokumentem historycznym nabywa się zdolności do obchodzenia z danym archiwalium, przede wszystkim zaś poszerza się zakres znajomości języków obcych. Na co dzień przychodzi genealogowi pracować z tekstem niemieckim,

---

[2] Geneteka – założona przez Jacka Młochowskiego w roku 2006 internetowa kartoteka genealogiczna udostępniająca bezpłatnie miliony rekordów aktów metrykalnych użytkownikom. Swego czasu byłem administratorem danych dla województwa podlaskiego. Dostępna pod adresem https://geneteka.genealodzy.pl/

rosyjskim czy też po łacinie. Należy wspomnieć o umiejętności odczytu historycznego pisma, czym zajmuje się cała gałąź pomocniczej nauki historii - paleografia. Niewątpliwie istotne jest wsparcie w tym zakresie Łomżyńskiego Towarzystwa Naukowego, które zrzesza zarówno profesjonalistów jak i amatorów (w dobrym tego słowa znaczeniu) poszczególnych dziedzin. Kładziony jest nacisk na badania interdyscyplinarne, co wyraża się poprzez wspólne działania historyków, socjologów, językoznawców, archiwistów i innych.

Popularyzując wiedzę o rodzinie genealodzy skłaniają do nawiązywania relacji międzypokoleniowych na linii dzieci – rodzice – dziadkowie, co samo w sobie jest wartością. Odnawiane zaś kontakty po latach czy też poznawanie innych potomków wspólnych przodków prowadzą często do licznych podróży, odkrywania miejsc, w których żyli antenaci, zjazdów rodzinnych. Z podróżami wiąże się także szukanie i badanie źródeł archiwalnych. Nie wszystko jest dostępne na wyciągnięcie ręki w Internecie, choć trzeba przyznać, że i to się w ostatnich latach mocno zmienia na plus. Łomżyńskie Towarzystwo Naukowe także rozwija swoje zasoby cyfrowe, dzieląc się nimi z zainteresowanymi. To nie tylko ułatwia dostęp do informacji dla badaczy, ale i zwiększa zainteresowanie regionem wśród osób z całego świata poszukujących przodków z Łomży i okolicy. Organizowane są podróże do kraju przodków, przyjeżdżają do Łomży goście z Rosji, Stanów Zjednoczonych, Izraela, Niemiec oraz oczywiście z Polski, często pierwszym miejscem odwiedzin jest właśnie siedziba Towarzystwa w Łomży.

Badania nad historią rodziny prowadzą do odpowiedzi na pytania: kim jestem?, skąd pochodzę? Genealogia kształtuje świadomość historyczną i obywatelską dając nam odpowiedzi na powyższe pytania. Poznanie historii własnej rodziny w kontekście historii lokalnej i państwowej przyczynia się do lepszego zrozumienia przeszłości Polski, losu swoich przodków, udziału w zdarzeniach historycznych i ich wkładu w rozwój społeczeństwa. Inspiruje to do tworzenia dzieł, prac naukowych, badania nad biografiami znanych Łomżyniaków, wystaw artystycznych.

Ostatnim elementem, który należy omówić, jest możliwość odtworzenia sieci powiązań między mieszkańcami dawnych ziem łomżyńskiej i wiskiej, jaką to możliwość daje właśnie genealogia. Zagadnienie to interesuje mnie najbardziej i temu w większości poświęcam swoje badania. Zastanawiający jest wpływ wcześniejszych pokoleń na następne, przekazywane z ojca na syna i z matki na córkę zwyczaje, zasłyszane historie i mity rodzinne. Jest to fascynujące, że na jednej tablicy genealogicznej można zawrzeć takie grupy osób jak przykładowo nasi patronowie bracia Wagowie i Zygmunt Gloger – tutaj zwornikiem jest rodzina Jaczyńskich, też zresztą przodkowie mojej prababki. Pytanie, które samo się nasuwa: czy Gloger wiedział o powyższych powiązaniach? Na pewno interesowała go sama rodzina Jaczyńskich, skoro kolekcjonował po nich pamiątki. Zdeponowany w Muzeum w Tykocinie *Rejestr Wyprawy Panny Krystyny Woyno* z roku 1829 (będący częścią kolekcji rodzinnych pamiątek po Glogerze) tyczy się ślubu ciotki Glogera z Romualdem Jaczyńskim, który był spowinowacony z Wagami. Innym przykładem zainteresowania Zygmunta Glogera tą rodziną jest przechowywana w rodzinie wielkiego naukowca pieczęć jednego z Jaczyńskich.

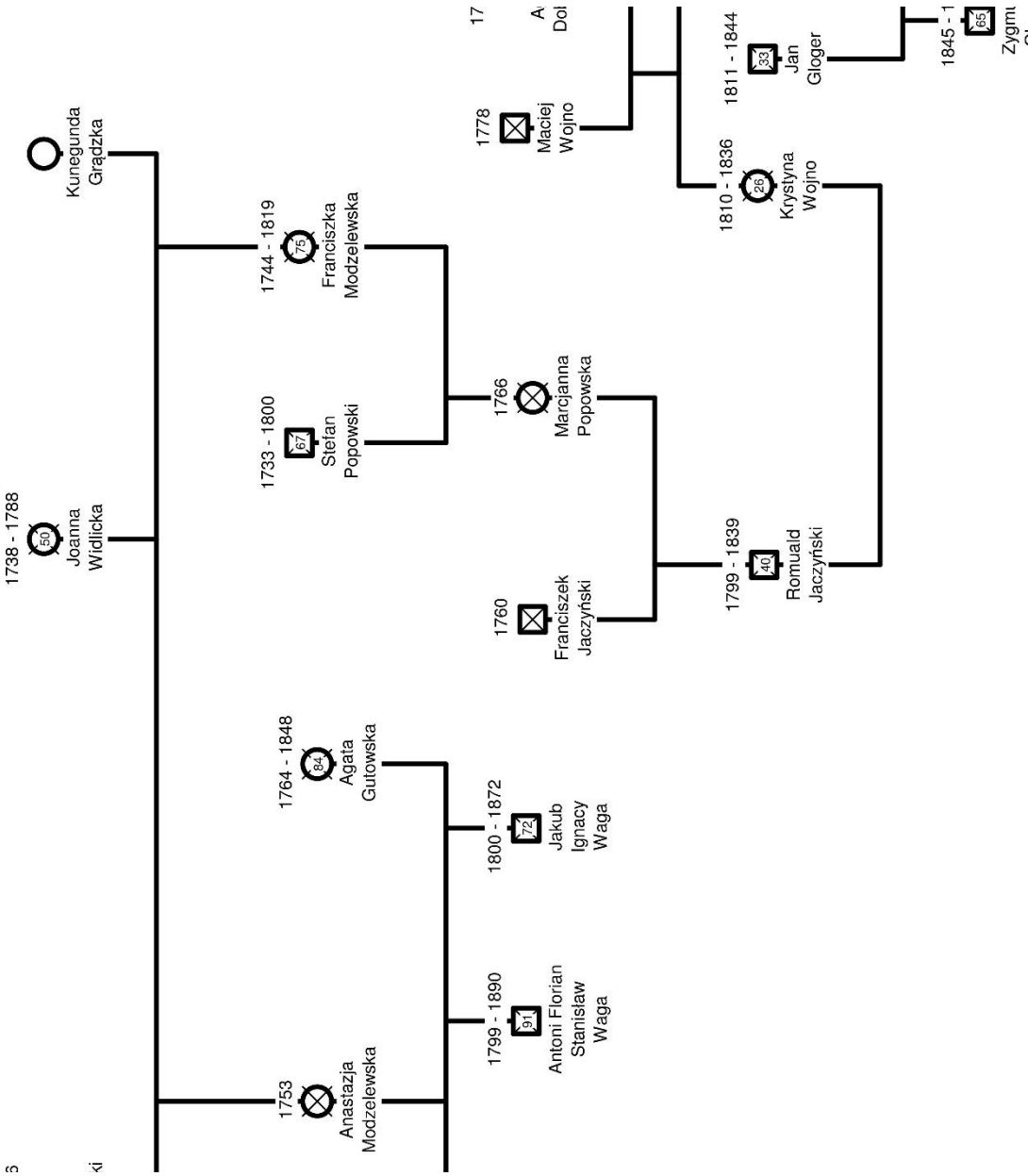

Rysunek 7. Bracia Wagowie a Zygmunt Gloger.

Istotne jest również przenikanie się historii lokalnej ziemi łomżyńskiej z ogólnopolską. Przykładowym zobrazowaniem tego typu powiązań jest relacja między Grodzickimi z ziemi łomżyńskiej a królewską rodziną Sobieskich. Maria Józefa Wesslówna, praprawnuczka Jakuba Grodzickiego wojskiego łomżyńskiego z XVI wieku, którego epitafium możemy podziwiać w kościele w Czerwinie, została żoną królewicza Konstantego Sobieskiego.

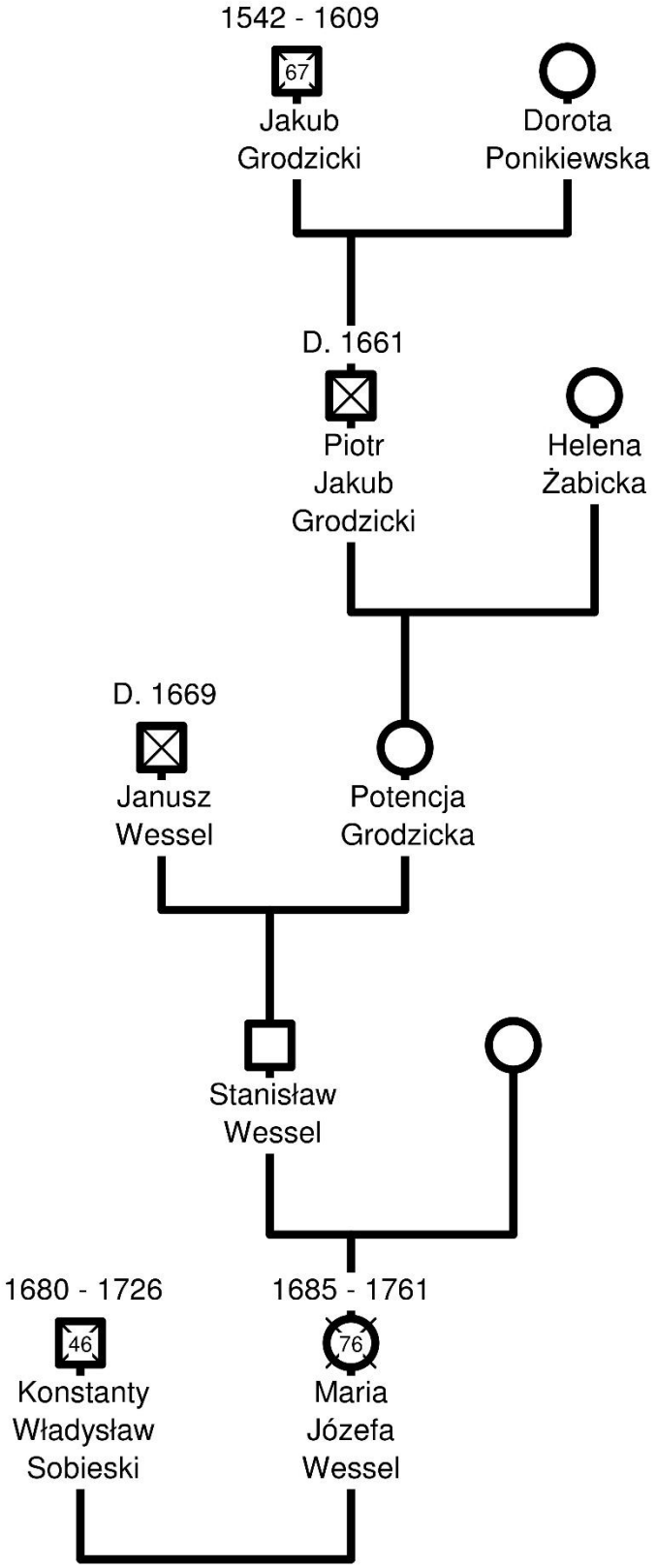

Rysunek 8. Związki rodów ziemi łomżyńskiej z rodziną królewską.

Kolejna ciekawa filiacja to pochodzenie samego powieściopisarza Henryka Sienkiewicza od wielkiego porucznika chorągwi husarskiej Zygmunta Zbierzchowskiego, dziedzica spod Ostrołęki. Jest zastanawiające, że akcja Trylogii toczy się właśnie w XVII wieku – w czasie życia i aktywności Zbierzchowskiego. I znów można zapytać, czy Sienkiewicz zdawał sobie z tego sprawę? Może nie znał przodka z imienia i nazwiska, ale w rodzinie krążył mit o dzielnym wojaku biorącym udział w Wiktorii Wiedeńskiej? Dodać trzeba, że również ojciec Henryka Józef Sienkiewicz był związany z okolicami Łomży, gdyż przyszedł na świat w roku 1813 w Woźnejwsi pod Rajgrodem, a jego rodzicami chrzestnymi byli Domicella Dobrosielska oraz Radca Powiatu Biebrzańskiego Stanisław Obrycki – prawuj wcześniej wspominanej wielokrotnie prababci Hanny z Mościckich Łabeckiej.

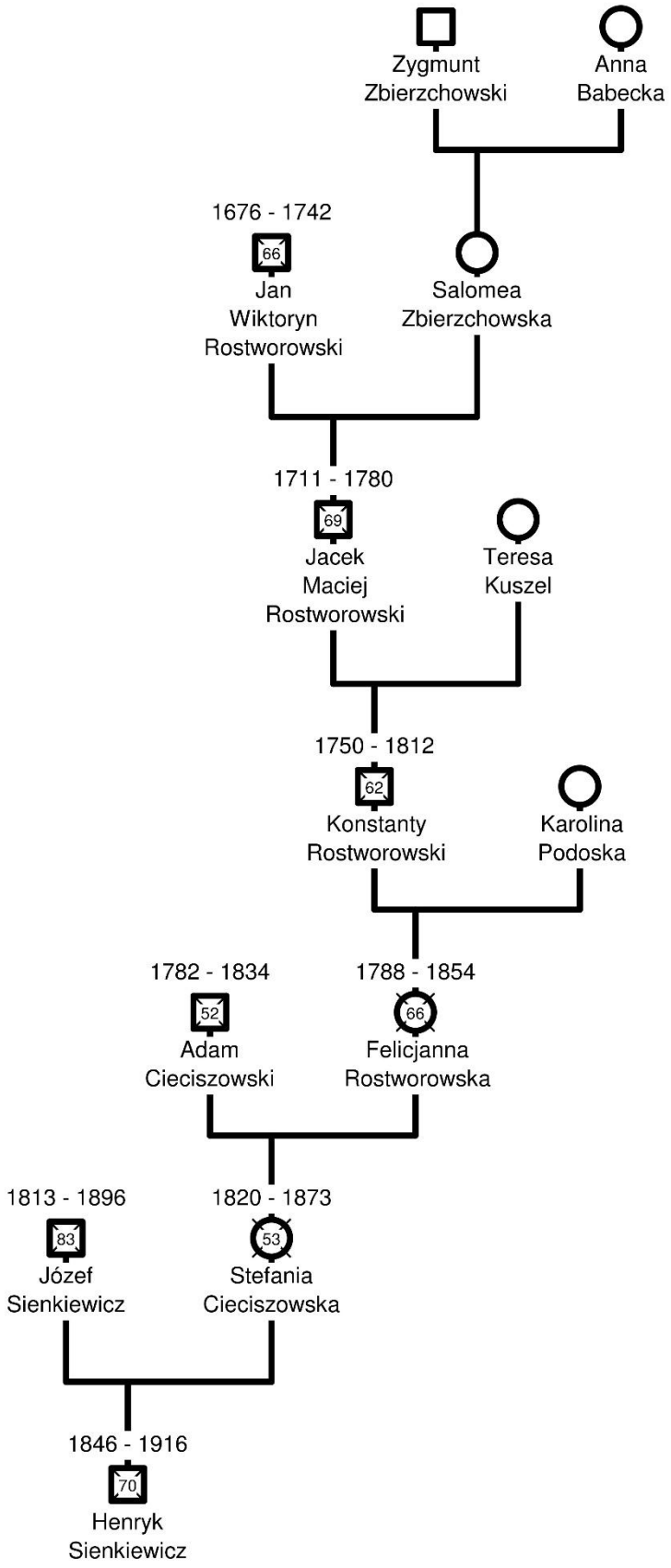

Rysunek 9. Powieściopisarz Henryk Sienkiewicz jako potomek husarza Zygmunta Zbierzchowskiego

Podsumowanie

Region łomżyński był i jest miejscem współistnienia różnych grup etnicznych i wyznaniowych. Mieszkali tu Polacy, Rosjanie, Niemcy, Tatarzy, inaczej ujmując katolicy, prawosławni, ewangelicy, wyznawcy islamu czy judaizmu. Genealogia pozwala dostrzec i docenić ten wielokulturowy charakter ziemi łomżyńskiej, co sprzyja rozwojowi dialogu historycznego czy postawy tolerancji. Działania Łomżyńskiego Towarzystwa Naukowego im. Wagów mają wielowymiarowe znaczenie. Dokumentują przeszłość regionu, ożywiają pamięć historyczną, wspierają edukację oraz rozwój naukowy. Integracja społeczności lokalnej i budowanie tożsamości łomżyńskiej jest bardzo ważnym wynikiem powyższych działań. W dobie globalizacji odtworzenie więzi lokalnych jest niezwykle cenne dla utrzymania ciągłości historycznej i kulturowej.

Streszczenie

Artykuł przedstawia drogę autora do Łomżyńskiego Towarzystwa Naukowego im. Wagów poprzez prowadzone przez siebie badania genealogiczne. Omówione zostały w nim wartości samej genealogii jako pomocniczej nauki historii a także obustronne korzyści wynikające ze współpracy badacza z Towarzystwem. Dodatkowo w artykule zostały przedstawione przykłady ustaleń genealogicznych ukazujące powiązania między znanymi osobistościami okolic Łomży i Polski.

Biogram

Igor Daniszewski – lekarz, specjalista medycyny rodzinnej. Studiował medycynę na Uniwersytecie Medycznym im. Karola Marcinkowskiego w Poznaniu w latach 2007-2013. Staż podyplomowy odbył w Szpitalu Klinicznym im. Heliodora Święcickiego w Poznaniu w latach 2013-2014. Specjalizację uzyskał w 2019 roku. Praktykuje na co dzień w podpoznańskiej Dąbrówce. Od wielu lat miłośnik genealogii oraz historii regionalnej. Członek Łomżyńskiego Towarzystwa Naukowego im. Wagów oraz autor artykułów o tematyce genealogicznej. Jego główne zainteresowania badawcze koncentrują się wokół genealogii rodów północno-wschodniego Mazowsza, w mniejszym zakresie także Wileńszczyzny, Wielkopolski i Podkarpacia.